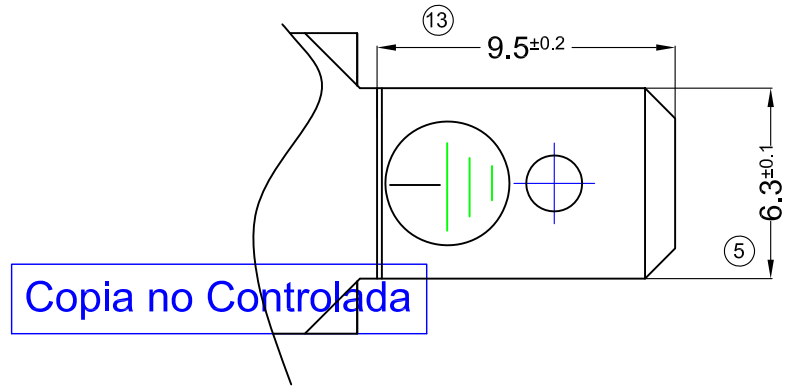

Copia no Controlada

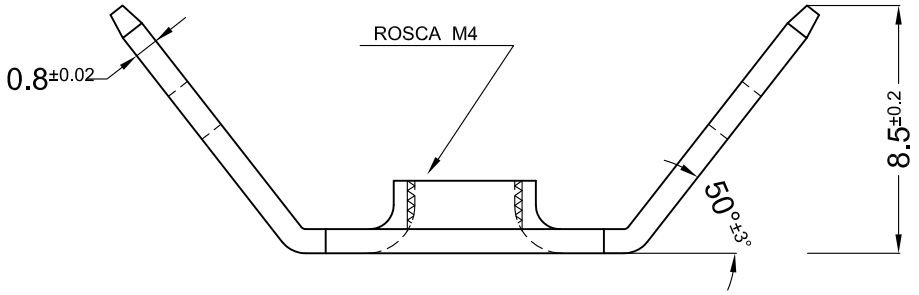

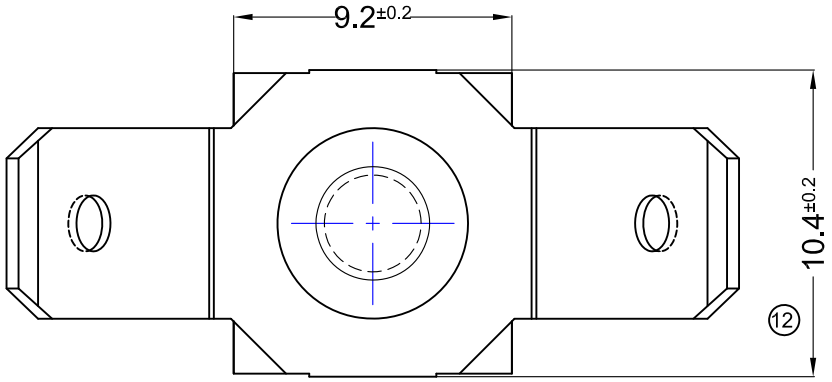

Plano sujeto a modificaciones sin previo aviso

ESCALA: 4:1

CÓDIGO de PIEZA	MATERIAL	TERMINACIÓN	CANTIDAD x ENVASE
1.03.9100	LATÓN CuZn 30	NATURAL	2.000

EJEMPLO DE APLICACIÓN

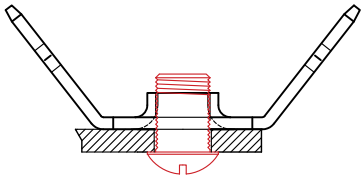

ESCALA: 2:1

N°	REVISIÓN/FECHA
00	1ª EDICIÓN 10/04/2019
01	CAMBIO FORMATO DE HOJA - A4 07/04/2022

DIBUJÓ: S.LUNA 08/04/19
REVISÓ: D.DACAL 08/04/19

METALGRAB S.R.L

TERMINAL:
LENGÜETA 6.3x0.8 DOBLE -PARA MASA

FIJACIÓN- Tornillo M4
PLANO CLIENTE Nº:9100